PRIMUS SERIES

SISTEMI DI TAGLIO
A GETTO D'ACQUA

Biesse

LAVORAZIONI SENZA LIMITI

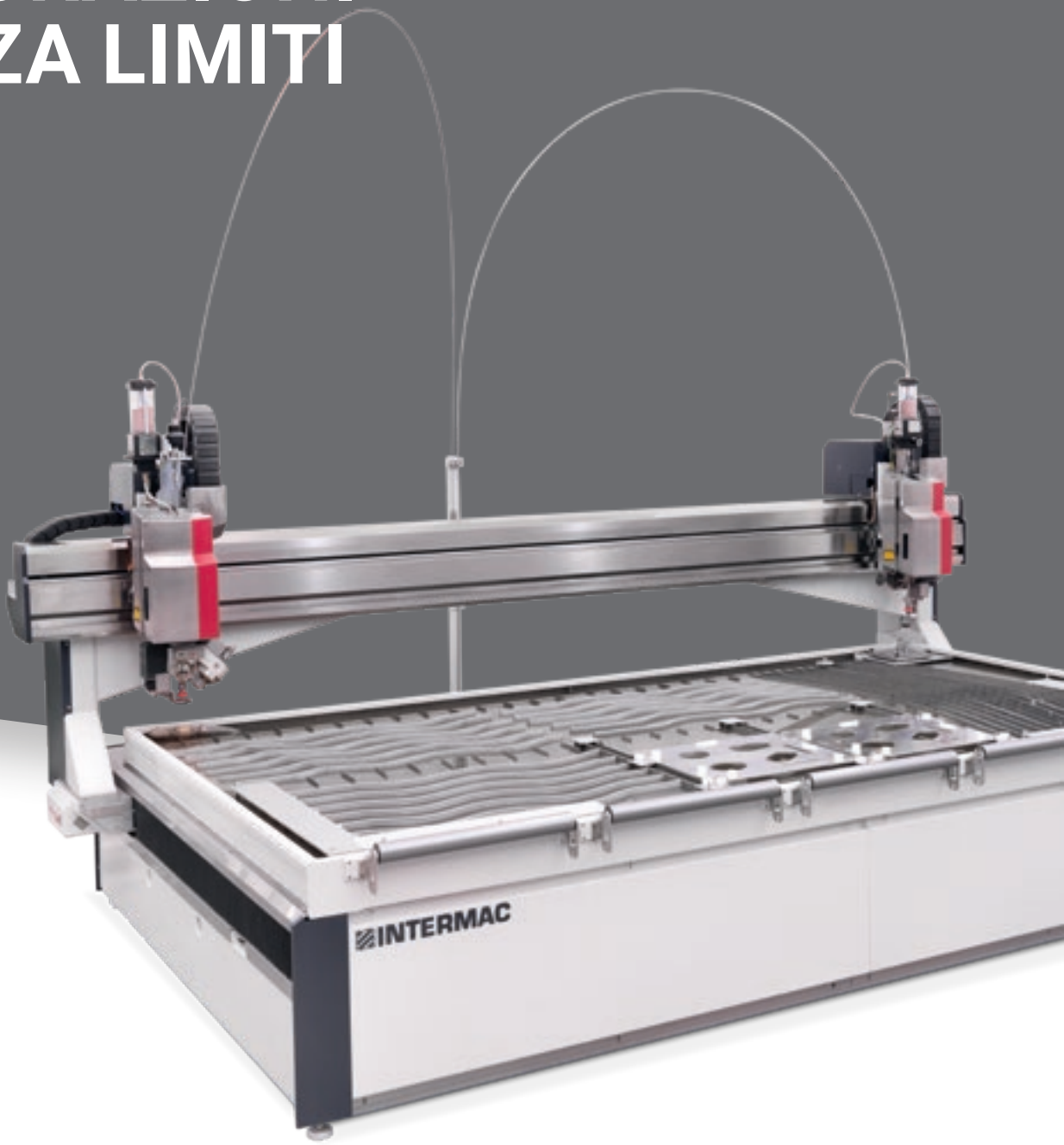

Primus series è la gamma di macchine di taglio a getto d'acqua progettata per soddisfare le esigenze delle aziende che cercano la massima versatilità. Offre la possibilità di processare una vasta gamma di materiali, dalla pietra al metallo, dal vetro alla plastica, dalla ceramica ai materiali compositi.

PRIMUS

- IDEALE PER TAGLIARE QUALSIASI TIPO DI MATERIALE E PER REALIZZARE QUALSIASI TIPOLOGIA DI SAGOMA COMPLESSA
- ALTA QUALITÀ, PRECISIONE E FINITURA DI TAGLIO
- ELEVATA PERFORMANCE E OTTIMIZZAZIONE DEI COSTI DI TAGLIO
- TECNOLOGIA D'AVANGUARDIA GRAZIE AL SISTEMA BREVETTATO INTERMAC ASSE C ROTATIVO INFINITO
- TEMPI DI SET-UP AZZERATI GRAZIE ALLA SEMPLICITÀ DEI SISTEMI DI FISSAGGIO E SETTAGGIO

IDEALE PER TAGLIARE QUALSIASI TIPO DI MATERIALE

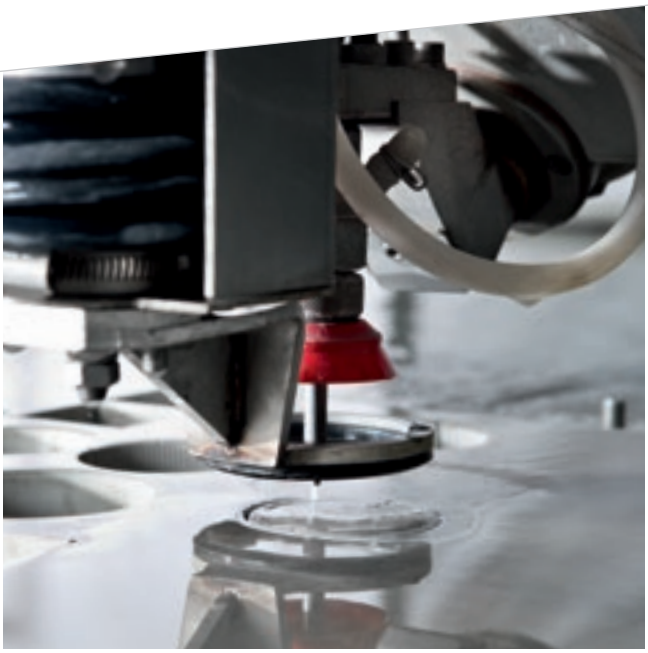

La praticità di utilizzo e la capacità di tagliare tutti i materiali, unite ad elevata qualità, precisione e finitura di taglio, rendono la gamma Primus adatta a una vasta gamma di utilizzatori.

Primus offre la possibilità di processare una vasta gamma di materiali: pietre sintetiche, naturali, materiali ceramici e vetro.

Primus 402 è configurabile con singola o doppia testa.

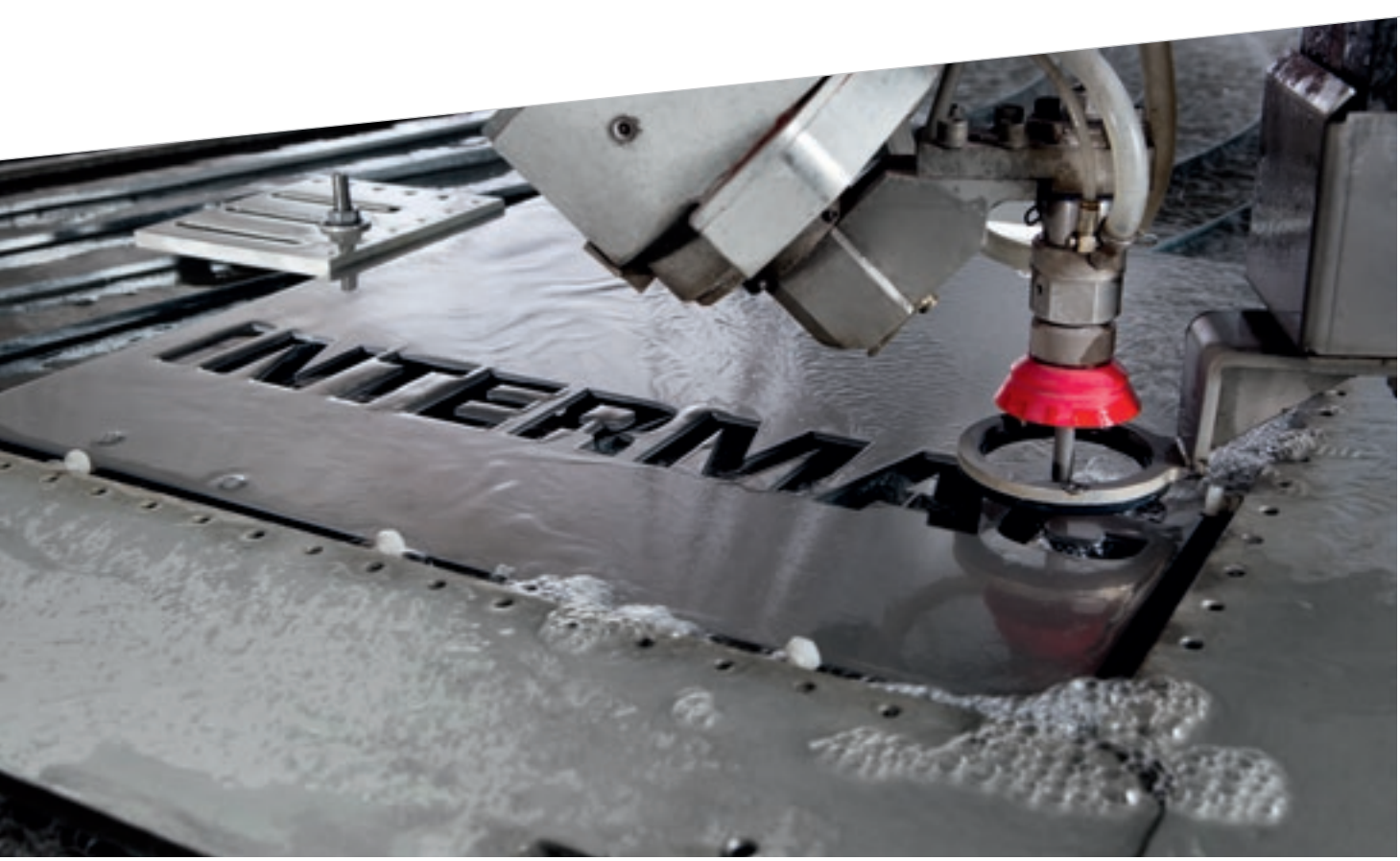

Applicazioni speciali per lavorazioni a Z variabile e su materiali tridimensionali sono eseguibili con software dedicato.

Il processo di taglio della tecnologia Waterjet consiste nella lavorazione dei materiali tramite un getto d'acqua addizionato o meno di polvere abrasiva utilizzando pressioni che raggiungono i 400 Mpa.

ELEVATA QUALITÀ, PRECISIONE E FINITURA DI TAGLIO

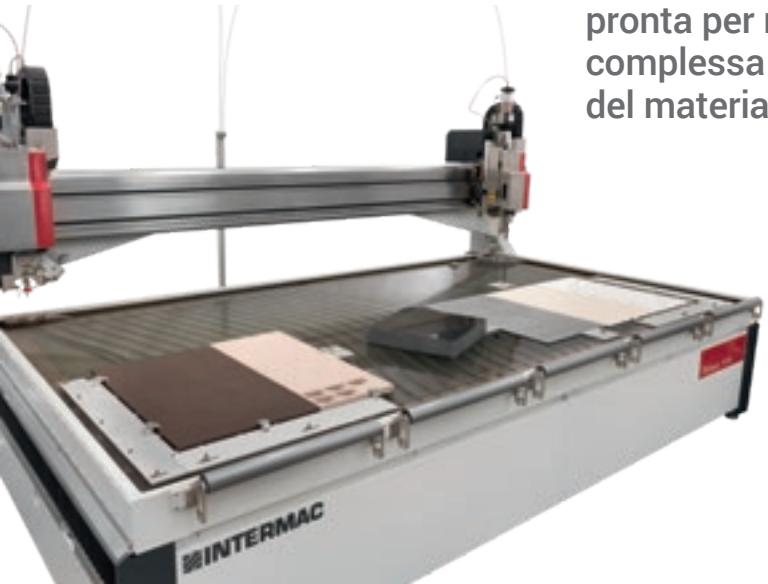

Primus è la tecnologia che guarda al futuro, pronta per realizzare qualsiasi tipologia di sagoma complessa anche forando direttamente nel pieno del materiale.

PERFETTA FINITURA DI TAGLIO DELLA PIETRA NATURALE, DEI MATERIALI CERAMICI E SINTERIZZATI.

FINITURA DI TAGLIO DEL VETRO IDONEA AL PROCESSO DI TEMPERA SENZA LA NECESSITÀ DI UNA SECONDA LAVORAZIONE.

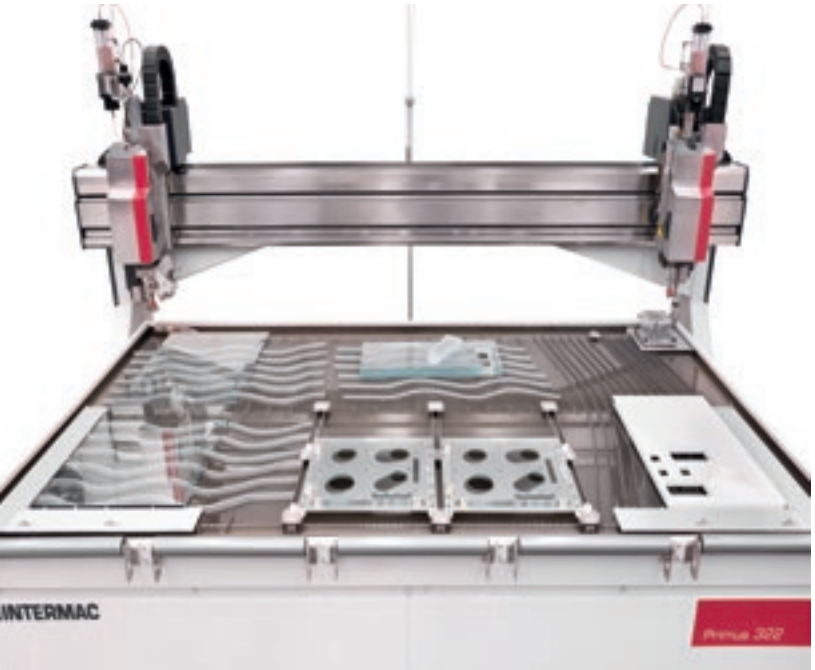

Primus 322 è configurabile con singola o doppia testa.

IDEALE PER TAGLIO DEL VETRO MONOLITICO, LAMINATO, MULTISTRATO, BLINDATO ED ANTIFUOCO.

PERFORMANCE E PRODUTTIVITÀ

Primus può essere configurata con una o più teste di taglio indipendenti* per soddisfare le richieste di produttività dei clienti.

L'opportunità di lavorare a 3 o 5 assi permette di realizzare anche tagli a 45 gradi o tagli inclinati compresi tra 0 e +/-60° per la realizzazione di smussi o svasature.

Ogni testa di taglio è dotata di sistema indipendente ed automatico di gestione dell'abrasivo, assicurando in ogni momento il dosaggio ideale per ogni lavorazione.

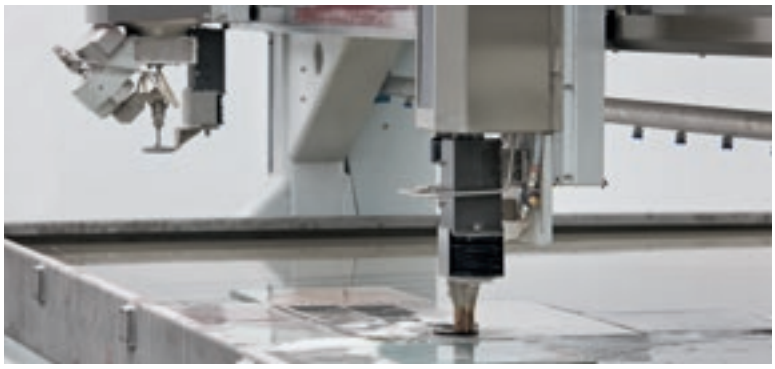

Il software adatta automaticamente il numero delle teste di taglio in funzione dei pezzi da realizzare per garantire sempre la massima produttività senza rinunciare alla flessibilità (una testa di taglio per pezzi diversi tra loro, e due teste di taglio per più pezzi identici in contemporanea).

*non disponibile per Primus 184.

AMPIA CONFIGURABILITÀ DEL PIANO DI LAVORO

Disponibilità di piani di appoggio per materiali ed applicazioni speciali per ridurre al minimo il riverbero del getto d'acqua sul materiale e facilitare il drenaggio dell'acqua e dei piccoli residui di lavorazione.

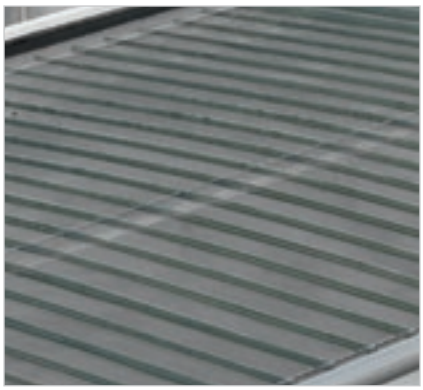

Piano con lame standard.

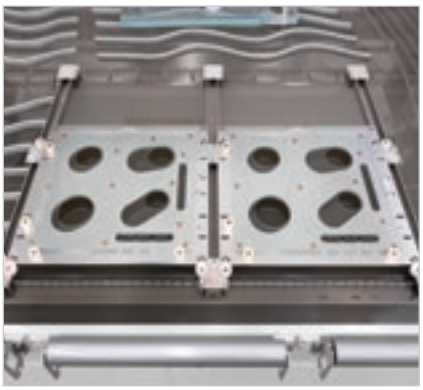

Possibilità di posizionare più dime sul piano di lavoro per aumentare la produttività.

UNA SOLUZIONE PER OGNI ESIGENZA

Massima personalizzazione per rispondere alle richieste del mercato di una tecnologia che si adatti all'evoluzione dei materiali ed a esigenze applicative estremamente versatili.

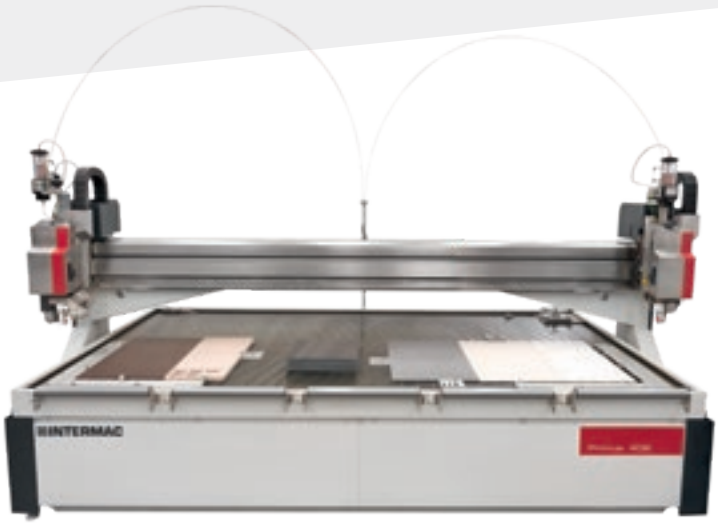

PRIMUS 402

Primus 402 è la soluzione ideale per la lavorazione di tutti i materiali con formato 4000x2000 mm.

PRIMUS 402 CON RIBALTINE PER CARICO LASTRA

I bracci basculanti permettono di caricare agevolmente le lastre più pesanti sul piano di lavoro.
Consentono di caricare lastre fino a 500 Kg con dimensioni massime 4000 mm x 2000 mm e con larghezza minima 1100 mm.

PRIMUS 184 È LA SOLUZIONE IDEALE PER TUTTI I LABORATORI CON FORTI LIMITAZIONI DI SPAZIO

Primus 184 è pensata come un sistema plug and play che permette da subito di iniziare a produrre.
Si distingue per la compattezza degli ingombri, grazie all'armadio elettrico integrato nella cabina della consolle e al sistema di rimozione abrasivo opzionale, interno alla struttura della macchina.

SOLUZIONI SPECIALI PER SPECIFICHE ESIGENZE PRODUTTIVE

PRIMUS 402 DOPPIA VASCA

Primus 402 doppia vasca: ideale per lavorazioni in ciclo pendolare per formati lastre 4000x2000 mm.

PRIMUS 3212 DOPPIA TRAVE

Due macchine indipendenti da 3210x6000 mm con singolo trave per lavorazioni fino a 12000 mt.

MASSIMA SEMPLICITÀ DI BLOCCAGGIO E SETTAGGIO

Una volta posizionato il pezzo sul piano ed inseriti i parametri di lavorazione la macchina è pronta a tagliare.
Il bloccaggio del pezzo in lavorazione è molto semplice o addirittura non necessario e il settaggio della macchina è prossimo allo zero.

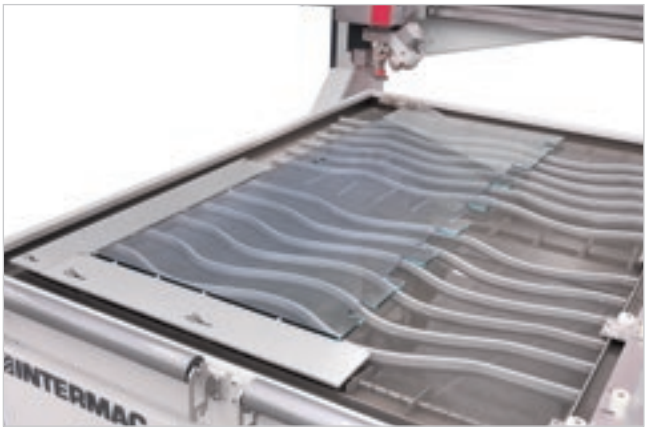

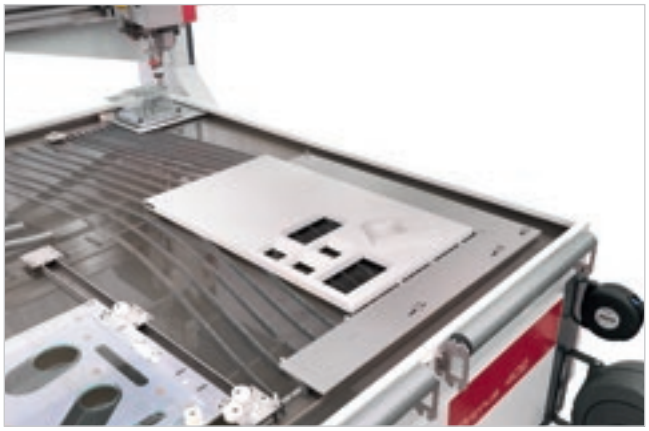

Squadra in alluminio per posizionamento pezzi.

Morsetti per bloccaggio pezzi spessori da 4 a 50 mm..

Morsetti per bloccaggio pezzi spessori da 1 a 3 mm..

OTTIMIZZAZIONE DEI COSTI DI TAGLIO

Ottimizzazione dei costi senza compromessi produttivi grazie al controllo dinamico della portata di abrasivo e dei principali parametri di taglio per garantire alla macchina di lavorare con la massima produttività attraverso un accurato controllo dei costi produttivi.

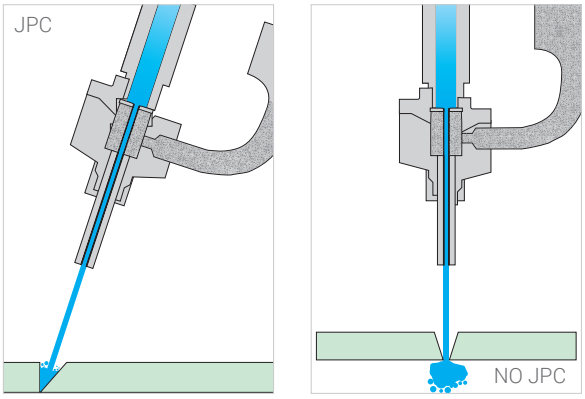

Sviluppata da Biesse, la tecnologia JPC, Jet Performance Control, massimizza l'efficienza della lavorazione in termini di rapporto qualità del profilo e velocità di taglio.

Il sistema tastatore regola automaticamente la distanza ottimale tra testa di taglio e superficie del pezzo in lavorazione, migliorando la qualità del taglio e garantendo la sicurezza durante le lavorazioni.

TEMPI DI SET-UP AZZERATI

Grazie al controllo automatico centraggio testa 5 assi, è possibile ridurre di circa il 90% i tempi di messa a punto centraggio testa a seguito della sostituzione di componenti della testa di taglio.

Massima accessibilità in totale sicurezza.
Il principale vantaggio della nuova soluzione con carter apribili, è quello di permettere al cliente di poter velocemente ispezionare il gruppo testa ed effettuare relative manutenzioni senza smontare il carter.

Puntatore laser per definire il posizionamento della lastra sul piano di lavoro.
È possibile utilizzare il puntatore laser per apprendimento manuale di dime.

MASSIMA EFFICIENZA NELLA GESTIONE DELL'ABRASIVO

Il propulsore abrasivo permette all'operatore di caricare nuovo abrasivo nel primo serbatoio senza dover fermare la macchina.

È composto da due parti, un primo serbatoio con capacità di carico di circa 330 kg di abrasivo e un secondo serbatoio in pressione.

Sistema automatico rimozione abrasivo esausto comprensivo di porta big-bag da 1 m3, con quadro di comando, relativo PLC e software di gestione, per utilizzo indipendente dalla macchina.

Grazie a questa nuova soluzione è possibile programmare le ore di lavoro dell'impianto di rimozione abrasivo in qualsiasi fascia oraria, come per esempio in fasce orarie notturne dove si potrebbe disporre di eventuali tariffe agevolate di energia elettrica; un altro vantaggio riguarda la possibilità di effettuare eventuali manutenzioni all'impianto senza dover fermare la macchina (non disponibile per Primus 184).

TECH NOLO GY

ASSE C ROTATIVO INFINITO

Massima flessibilità nella programmazione grazie alla libertà di movimento della testa di taglio.

La testa di taglio a cinque assi è equipaggiata con sistema brevettato Intermac asse C rotativo infinito che permette l'esecuzione di profili di taglio inclinati (+/-60°) con la massima qualità su sagome complesse senza nessuna limitazione.
Questo sistema elimina gli errori dovuti al gioco di inversione dell'asse rotativo presenti nei sistemi tradizionali e garantisce anche l'alimentazione continua e costante dell'abrasivo.

FACILITÀ DI CARICO E SCARICO PER L'OPERATORE

Soluzione compatta ed ergonomica con massima accessibilità sui 3 lati per consentire le operazioni di carico e scarico del materiale.

Possibilità di montare rulli anteriori e posteriori per agevolare carico e scarico dei materiali.

È POSSIBILE LAVORARE IN DOPPIA STAZIONE DIVIDENDO L'INTERA AREA DI LAVORO IN DUE ZONE.

Mentre in una delle due zone la macchina proseguirà con il taglio, l'operatore potrà effettuare lo scarico ed il carico dei pezzi nell'altra area in completa sicurezza.
La barriera che divide il piano in due è facilmente rimuovibile, in modo che a necessità l'operatore possa disporre della massima area di lavoro in un unica zona.

MASSIMA SEMPLICITÀ DI UTILIZZO

La qualità del taglio e i principali parametri di lavorazione, come la portata dell'abrasivo, sono controllati via software e possono essere modificati in qualsiasi momento, anche durante la lavorazione del pezzo. In questo modo l'operatore macchina ha il controllo massimo sui costi di produzione.

Console mobile con monitor Touch. L'interfaccia grafica moderna ed intuitiva per una gestione semplice della macchina.

Il palmare permette all'operatore di eseguire le principali operazioni macchina con la massima comodità e sicurezza allontanandosi dal pannello di controllo quando necessario.

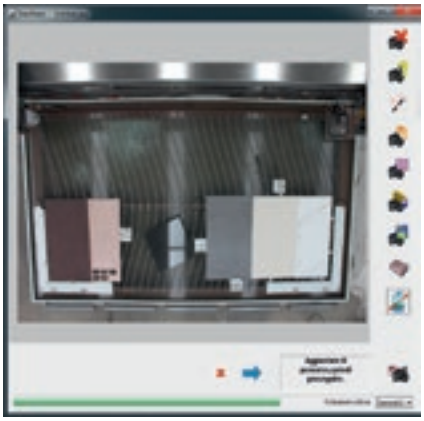

Il sistema opzionale di rilevamento fotografico è particolarmente indicato per lavorazioni a macchia aperta dove risulta importante seguire la morfologia della pietra naturale. Un altro vantaggio riguarda la possibilità di ottimizzare al massimo anche lastre già parzialmente utilizzate, oppure di ottimizzare lastre scartando eventuali area dove si presentano difetti del materiale.

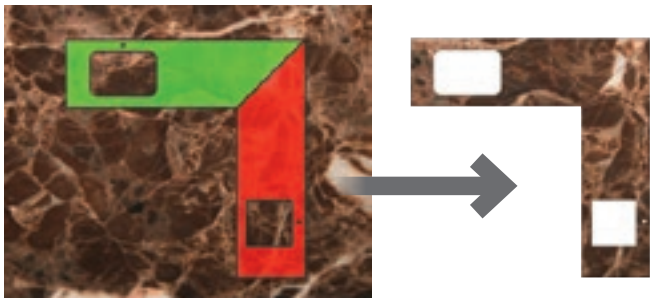

VEINS MATCHING - DDX
È possibile programmare il taglio delle lastre in modo da ottenere l'effetto di "venatura continua", ovvero accoppiando lastre diverse e facendo combaciare le venature.

RISPARMIO ENERGETICO ED ELEVATA EFFICIENZA

Massima professionalità grazie al sistema evolutivo della tecnologia delle pompe.

Gamma completa di intensificatori ad altissima pressione per incontrare le esigenze di tutti i clienti. Tutti i sistemi sono dotati di accumulatore di pressione di largo volume (2,49 l) per minimizzare le tipiche fluttuazioni di pressione e l'usura dei componenti. La valvola proporzionale permette di variare l'intensità di pressione in base al materiale da lavorare e alla tipologia di taglio da eseguire.
Massima accessibilità di tutte le parti soggette ad usura per agevolare la manutenzione e la sostituzione.

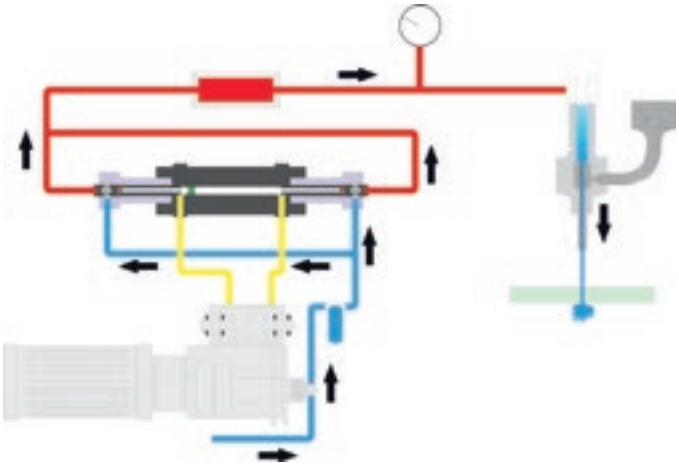

ECOTRON
L'eccellente rapporto qualità/prezzo rappresenta il principale vantaggio di questa modello di pompa.
La produzione della pressione avviene attraverso una pompa a pistone assiale, regolata in modo preciso da una valvola proporzionale di serie.

HYTRON 40.75
La pompa è dotata di due moltiplicatori di pressione che vengono regolati da due pompe a pistone assiale che grazie al controllo dell'elettronica garantiscono un andamento ottimale della pressione.
Questa tipologia di pompa grazie all'elevata portata risulta ideale per clienti che lavorano spessori importanti e per clienti che vogliono mantenere buone velocità di lavoro anche con più teste di taglio.

SERVOTRON
Grazie alla gestione della pressione tramite servomotore regolato a frequenza (brevettato BFT), si raggiungono risparmi energetici di circa il 24% rispetto alle pompe convenzionali, si ha inoltre un aumento della durata di vita dei componenti ad alta pressione (guarnizioni, valvole) e una riduzione dell'usura di tutto il sistema ad alta pressione, dalla pompa alla testa di taglio.

Minore sforzo per una potenza maggiore: i sistemi di trasmissione del futuro.

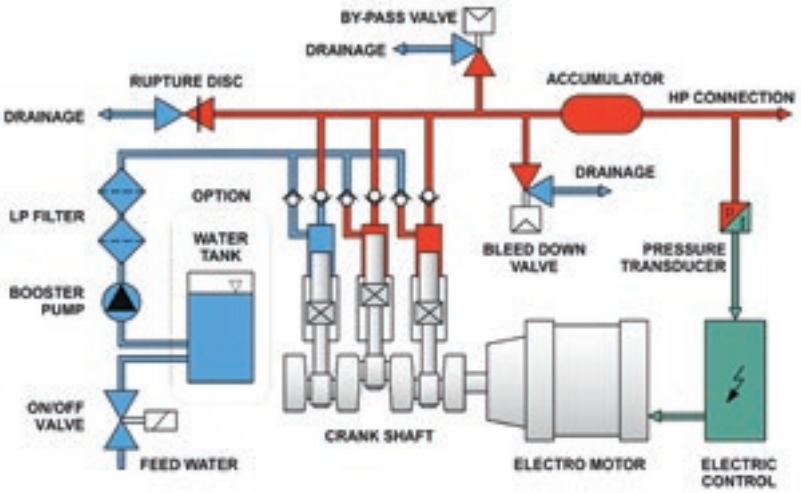

VECTRON
Opera nella classe di potenza di 22 kW con portata fino a 3,5 l/min a 3.800 bar di pressione d'esercizio.
La pompa a tre pistoni è ideale per le attività di piccole dimensioni grazie al suo basso consumo energetico. Rispetto alle pompe ad alta pressione standard, l'efficienza energetica è superiore di circa il 25%.

- Nuova pompa ad alta pressione ad azionamento diretto
- Consumo energetico minimo, ideale per le piccole imprese

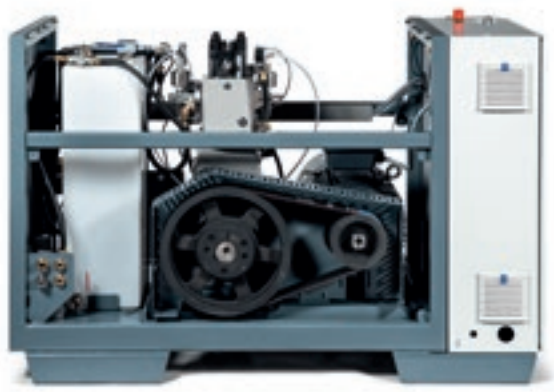

PRESTAZIONI POTENZIATE CHE FANNO LA DIFFERENZA

Collaborare con KMT
significa esperienza, capillarità della rete e affidabilità.

KMT NEO 50

KMT Waterjet NEO 50 incorporano oltre 50 anni di esperienza offrendo risultati tecnologici per il taglio a getto d'acqua senza precedenti.

Cilindri ad alta pressione filettati che eliminano qualsiasi disallineamento durante il montaggio limitando al massimo i tempi di inattività. Cambio idraulico all'avanguardia che fornisce cambiamenti senza interruzioni e senza ritardi, comando e controllo avanzati e in tempo reale, tutto ciò a supporto della riduzione costi di manutenzione e semplicità di funzionamento.

PROTEZIONE E SICUREZZA IN TUTTE LE LAVORAZIONI

Biesse pone da sempre la massima attenzione ai temi della sicurezza e salute dei propri clienti.
La salvaguardia di ogni tecnico durante l'utilizzo della macchina è di fondamentale importanza, prevenendo eventuali distrazioni o errori che possono essere causa di spiacevoli disagi e/o incidenti.

Fotocellule
ai lati
della macchina.

Il rispetto delle direttive macchine e delle leggi in materia di sicurezza e salute nel lavoro sono condizione imprescindibile per accedere ad ogni tipologia di finanziamento.

DATI TECNICI

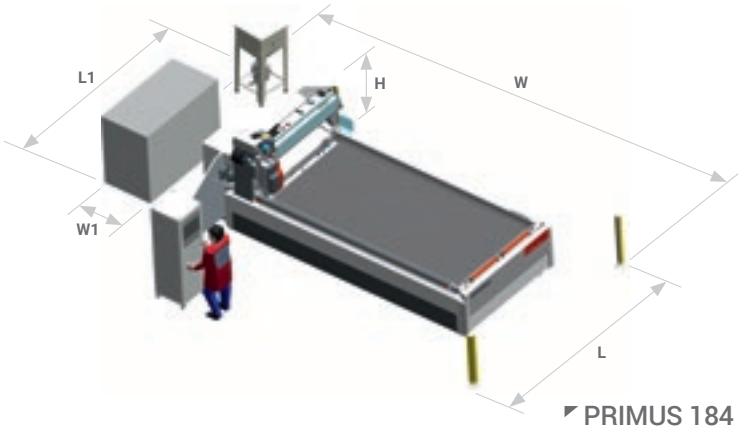

PRIMUS 184

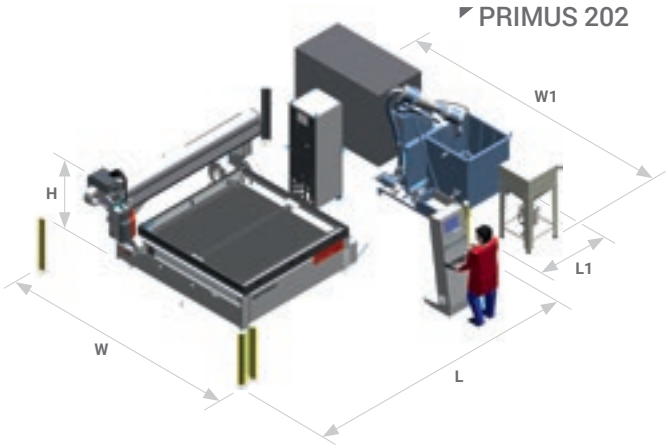

PRIMUS 202

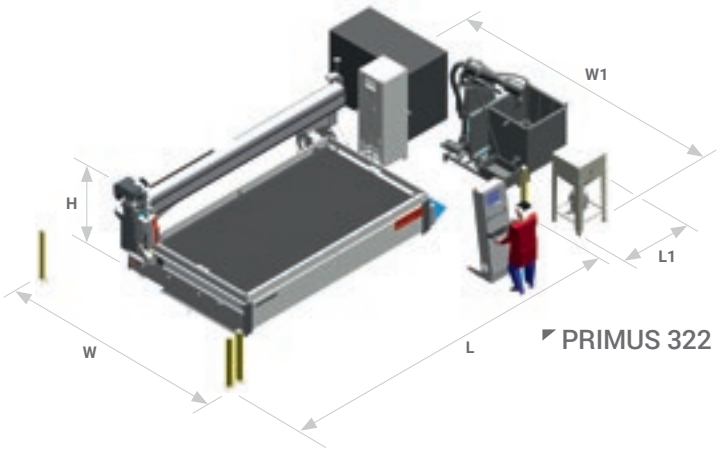

PRIMUS 322

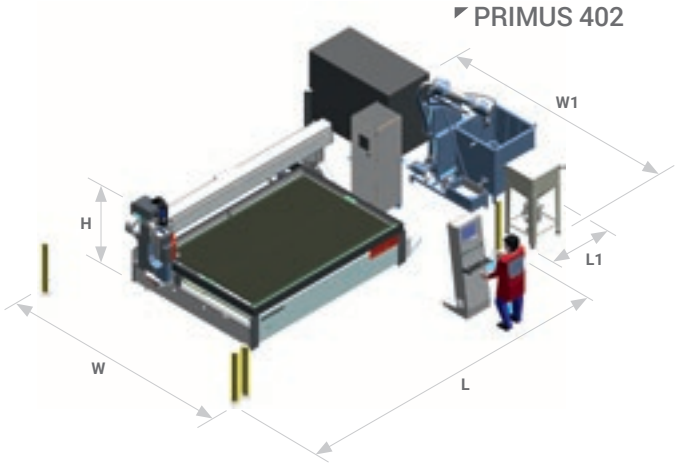

PRIMUS 402

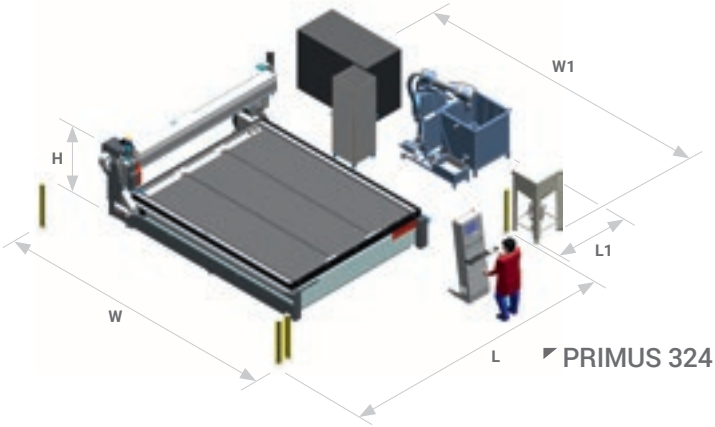

PRIMUS 324

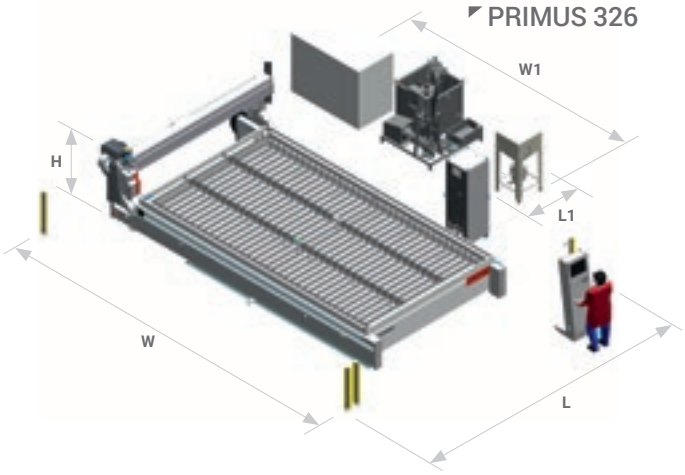

PRIMUS 326

	PRIMUS 184	PRIMUS 202	PRIMUS 322	PRIMUS 402	PRIMUS 324	PRIMUS 326
Area di lavoro X-Y (mm)*	1860x4000 1700x3800**	2000x2000	3210x2000	4000x2000	3210x4000	3210x6000
Dimensione massima lastra caricabile X-Y (mm)	2010x4100	2080x2250	3300x2250	4100x2250	3300x4300	3300x6300
Corsa Asse Z	250 (200 testa 5 assi)					
Velocità massima assi X-Y	45 m/min					
Portata massima piano supporto pezzo	1000 Kg/mq					
Asse A	+/-60°					
Asse C (opz.)	Infinito					
Interasse minimo teste di taglio 3 assi	-	280 mm				
Interasse minimo teste di taglio 3 assi + 5 assi	-	340 mm				
Interasse minimo teste di taglio 5 assi	-	500 mm				

* con taglio inclinato verso l'esterno, l'area di lavoro è ridotta; la riduzione dipende dall'angolo di taglio e dallo spessore del materiale.
** con testa 5 assi

DATI TECNICI POMPE UHP

Potenza pompe UHP	22 kW	30 kW	37 kW	45 kW	75 kW
Pressione max	420 Mpa				
Portata d'acqua max	2 l/min (ECO 40.22) 3.5 ll/min (VEC 40.22)	3,2 l/min	3,8 l/min	4,1 l/min	7,8 l/min

INGOMBRI		PRIMUS 184	PRIMUS 202	PRIMUS 322	PRIMUS 402	PRIMUS 324	PRIMUS 326
L	mm	3900	5070	6280	7590	6280	6280
L1	mm	3900	1650	1650	1650	1650	1650
W	mm	6490	4940	4940	4940	7130	9210
W1	mm	800	4940	4940	4940	4940	4940
H max (standard)	mm	3000	5000	5000	5000	3000	3000
H max (optional)	mm	-	3000	3000	3000	-	-

Dati tecnici ed illustrazioni non sono impegnativi. Alcune foto possono riprodurre macchine complete di opzionali. Biesse Spa si riserva il diritto di apportare eventuali modifiche senza preavviso.

PRIMUS 184 Livello pressione sonora ponderato A L pA 80 dB.
PRIMUS 202/322/324/326/402 Livello di pressione sonora ponderato A LpfA 81 dB (A).
Livello di potenza sonora superficiale ponderato A LwA 102 dB (A).
Incertezza di misura K = 4 dB (A).

Il rilevamento è stato eseguito rispettando le norme: UNI EN ISO 3746, UNI EN ISO 11202 e successive modifiche.

I valori di rumorosità indicati sono livelli di emissione e non rappresentano necessariamente livelli operativi sicuri. Nonostante esista una relazione fra livelli di emissione e livelli di esposizione, questa non può essere utilizzata in modo affidabile per stabilire se siano necessarie o meno ulteriori precauzioni. I fattori che determinano il reale livello di esposizione a cui è soggetta la forza lavoro comprendono la durata dell'esposizione, le caratteristiche dell'ambiente di lavoro, altre sorgenti di emissione, come il numero di macchine ed altre lavorazioni adiacenti. In ogni caso, queste informazioni consentono all'utente della macchina di effettuare una migliore valutazione dei pericoli e dei rischi.

EASYSTONE: TUTTE LE FUNZIONI A PORTATA DI UN CLIC

EasySTONE

Semplice e intuitivo
Può essere utilizzato anche da chi non ha particolari nozioni informatiche: tutte le funzioni sono “a portata di clic”.

Completo
Gestisce a 360° ogni aspetto della lavorazione e del CNC, guidando l’operatore dal disegno alla disposizione dei pezzi nel banco di lavoro, all’ottimizzazione dei percorsi di lavorazione degli utensili fino alla generazione dei programmi macchina.

Automatizzato
Una libreria di componenti parametrici permette di disegnare rapidamente i pezzi da realizzare. Il modulo CAM automatico consente di associare automaticamente le lavorazioni da eseguire sui pezzi.

Ideale per ogni tipo di lavorazione
Permette di programmare tutte le lavorazioni tipiche della pietra come sagomature e lucidature di bordi, top cucina, top bagno, incisioni, bassorilievi, piatti doccia, sagomature e finiture di masselli, utilizzando tutte le tipologie di utensili.

ICAM: LA RISPOSTA PIÙ SEMPLICE

ICAM

Semplicità d'uso
Interfaccia semplice e potente che permette grande facilità e velocità di lavoro.

Risparmio di tempo
Posizionamento battute e ventose nell'ambiente CAD/CAM, riducendo al minimo i tempi di attrezzaggio anche in caso di modifiche al progetto.

Innovativo
Interfaccia unificata per ambiente CAD e CAM.

Automatizzato
Libreria parametrica e modulo Idoors permettono di generare velocemente ed automaticamente lavorazioni in funzione del manufatto da realizzare.

Qualità di Servizio
Elevata competenza del Service Worldwide.

IC: TUTTA L'ESPERIENZA DEL VETRO IN UN UNICO SOFTWARE

IC NASCE DALL'ESPERIENZA E DALL'AFFIDABILITA' DI ICAM, CHE CON OLTRE 7500 PACCHETTI INSTALLATI IN 180 PAESI, È IL CAD/CAM PIÙ UTILIZZATO AL MONDO PER LE APPLICAZIONI DEL VETRO.

- **RINNOVATA INTERFACCIA GRAFICA INTUITIVA E FACILE DA IMPARARE ATTRAVERSO CONCETTI DI AUTOLEARNING SENZA COMPROMESSI IN FUNZIONALITÀ E FLESSIBILITÀ DI PROGRAMMAZIONE**
- **PIATTAFORMA ROBUSTA E AFFIDABILE**
- **POTENZA DI CALCOLO OTTIMIZZATA ATTRAVERSO L'IMPIEGO DELLE PIÙ MODERNE TECNOLOGIE DI SVILUPPO**

- **INTERFACCIA MODERNA:** similare alle più moderne App, utilizzabile con touch screen.
- **ESTREMA SEMPLICITÀ D'USO:** progettazione guidata in 5 step. Dal disegno alla macchina in pochissimi secondi.
- **CONTROLLO TOTALE DEL PROCESSO DI PROGETTAZIONE DAL DISEGNO AL PEZZO FINITO.**
- **SOLUZIONI ADATTE PER PRODUZIONI DI SERIE E/O BATCH ONE:**
  possibilità di gestire librerie di modelli anche parametrici.
- **FUNZIONALITÀ NESTING AUTOMATICHE IN 4 SEMPLICI PASSAGGI:**
  Le geometrie vengono automaticamente riconosciute, corrette, preparati i pezzi e applicate le lavorazioni. Il nesting di IC per Primus è in grado di riconoscere in automatico più sagome contenute all'interno di uno stesso file DXF o DWG.
- **SERVIZIO DI ASSISTENZA ATTIVO A FIANCO DEL CLIENTE:**
  IC è dotato di tecnologia "AIC Log": in caso di problema e/o necessità di supporto il Service Biesse è in grado di rivedere in playback le operazioni eseguite e intervenire velocemente.

INDUSTRY 4.0 READY

Industry 4.0 è la nuova frontiera dell'industria basata sulle tecnologie digitali, sulle macchine che parlano alle aziende. I prodotti possono essere interconnessi ai processi produttivi collegati tramite reti intelligenti.

L'impegno di Biesse è quello di trasformare le fabbriche dei nostri clienti in real-time factories pronte a garantire le opportunità della digital manufacturing, dove macchine intelligenti e software diventano strumenti imprescindibili che facilitano il lavoro quotidiano di chi, in tutto il mondo, lavora il vetro, la pietra il metallo e non solo. La nostra filosofia è pratica: fornire dati concreti agli imprenditori per aiutarli ad abbattere i costi, migliorare il lavoro ed ottimizzare i processi.

TUTTO QUESTO VUOL DIRE ESSERE 4.0 READY.

Ampia possibilità di configurare la macchina in linea o come cella di lavoro.

CUSTOMER CARE È IL NOSTRO MODO DI ESSERE

SERVICES è una nuova esperienza per i nostri clienti, per offrire un nuovo valore composto non solo dall'eccellente tecnologia ma da una connessione sempre più diretta con l'azienda, le professionalità che la compongono e l'esperienza che la caratterizza.

DIAGNOSTICA AVANZATA
Canali digitali per interazione da remoto on line 24/7. Sempre pronti ad intervenire on site 7/7.

RETE WORLDWIDE
39 filiali, più di 300 agenti e rivenditori cerificati in 120 paesi e magazzini ricambi in America, Europa e Far East.

RICAMBI SUBITO DISPONIBILI
Identificazione, spedizione e consegna di parti di ricambio per ogni esigenza.

OFFERTA FORMATIVA EVOLUTA
Tanti moduli formativi on site, on line e in aula per percorsi di crescita personalizzati.

SERVIZI DI VALORE
Un'ampia gamma di servizi e software per il miglioramento continuo delle performance dei nostri clienti.

ECCELLENZA NEL LIVELLO DI SERVIZIO

+550 TECNICI NEL MONDO ALTAMENTE SPECIALIZZATI, PRONTI AD ASSISTERE I CLIENTI IN OGNI ESIGENZA

+100 ESPERTI IN CONTATTO DIRETTO DA REMOTO E TELESERVICE

+50.000 ARTICOLI IN STOCK NEI MAGAZZINI RICAMBI

80% DI RICHIESTE SUPPORTO RISOLTE ON-LINE

88% DI CASE RISOLTI CON IL PRIMO INTERVENTO ON SITE

90% DI CASE PER MACCHINA FERMA, CON TEMPO DI RISPOSTA ENTRO 1 ORA

92% DI ORDINI RICAMBI PER MACCHINA FERMA EVASI IN 24 ORE

+5.000 VISITE DI MANUTENZIONE PREVENTIVA

96% DI ORDINI RICAMBI EVASI ENTRO LA DATA PROMESSA

MADE WITH BIESSE

SCALPELLI DIGITALI: LE SFIDE NELL'INTERAZIONE TRA PIETRA E TECNOLOGIA 4.0

All'interno dell'evento "Italian Stone Theatre" che si è svolto alla recente edizione 2017 di Marmomac, le tecnologie Intermac hanno dimostrato le potenzialità nella lavorazione della pietra, dando risalto alla maestria produttiva e tecnica delle aziende di arredo e design con le quali è avvenuta la collaborazione: Seguso Gianni e Vicentina Marmi. «Il lampadario "Rezzonico", illustra il designer Raffaello Galiotto - è prodotto impiegando un marmo naturale venato, una scelta che evidenzia il valore della materia naturale, attribuendo alla forma seriale l'unicità che non le sarebbe propria. Ogni singolo lampadario potrà dirsi un'opera unica grazie all'irripetibilità della tessitura naturale, dal punto di vista tecnico la lavorazione waterjet a cinque assi della Primus è stata portata all'estremo, ottenendo un notevole contenimento dello scarto».
L'opera è stata realizzata in collaborazione con Generelli Marmi. «L'impiego della tecnologia Waterjet della gamma Primus di Intermac ha messo in evidenza le straordinarie opportunità di trasformare i materiali lapidei in artefatti complessi sotto il profilo tecnico e formale. I sistemi di nuova generazione di cui è dotato il macchinario permettono di applicare precisione, velocità esecutiva e riduzione degli scarti, fondamentali per produrre in modo seriale oggetti d'uso di forma complessa e raggiungere livelli di prestazione analoghi ad altri materiali più leggeri».
Così ha commentato Matteo Generelli, titolare dell'azienda, al termine della realizzazione del prototipo.

Italian Stone Theatre, Italia

SOPHIA

PIÙ VALORE DALLE MACCHINE

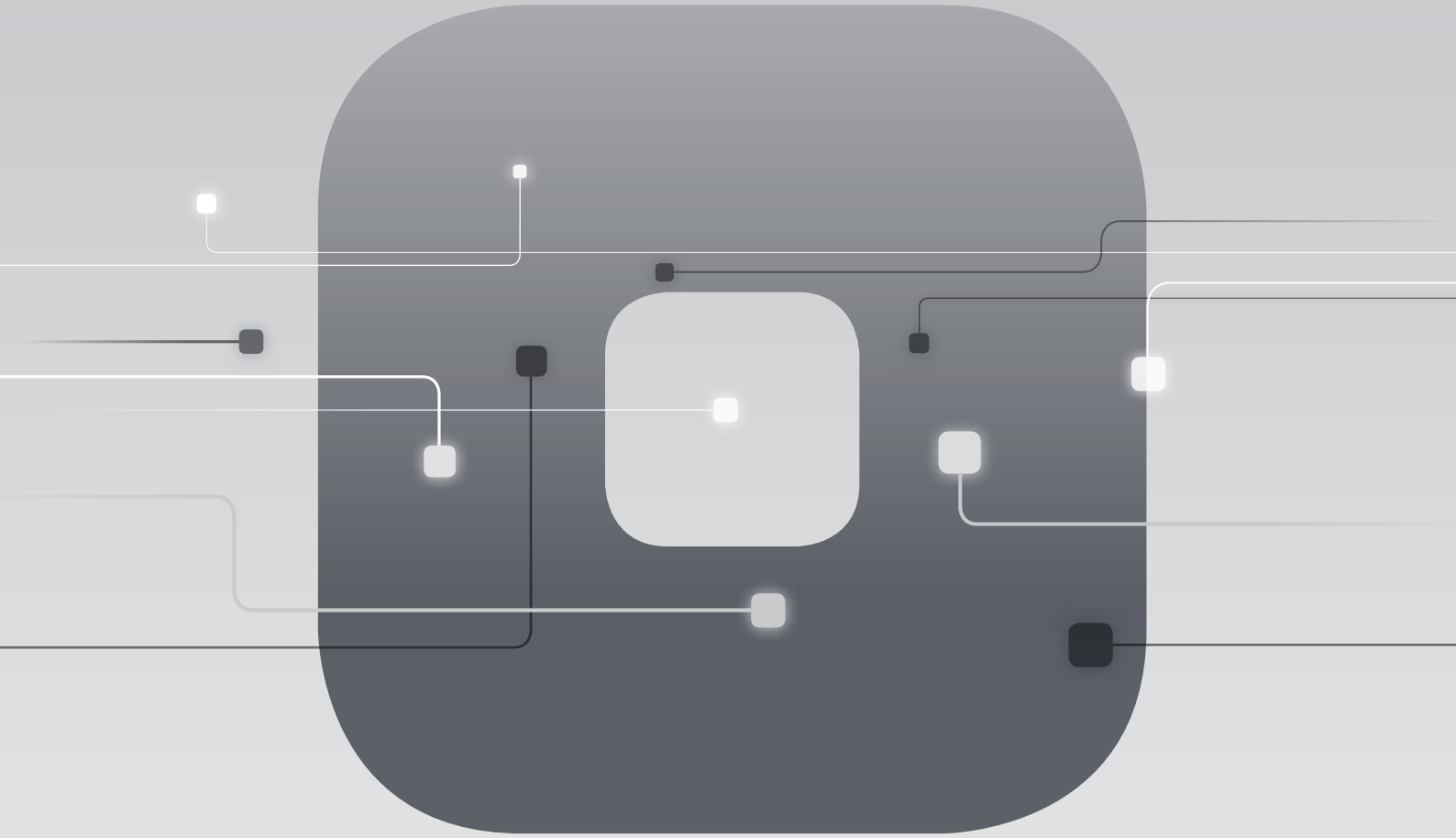

La piattaforma IoT di Biesse che abilita i propri clienti a una vasta gamma di servizi per semplificare e razionalizzare la gestione del lavoro.

SERVIZI PROATTIVITÀ ANALISI

Biesse

Origini italiane,
vocazione internazionale.

Semplifichiam
produttivi per e
il potenziale di
materiale.

Biesse

Siamo un'azienda internazionale che produce linee integrate e macchine per la lavorazione di legno, vetro, pietra, materiali plastici e compositi e i materiali che verranno in futuro.

Grazie alle nostre competenze alimentate da una rete mondiale in continua crescita, supportiamo l'evoluzione del tuo business, potenziando la tua immaginazione.

Master of materials, dal 1969.

no i processi
esaltare
ogni

Entra nel
mondo Biesse.

biesse.com

LYQK500025 luglio 2023